ТГ40_10.03-00.00.00.000

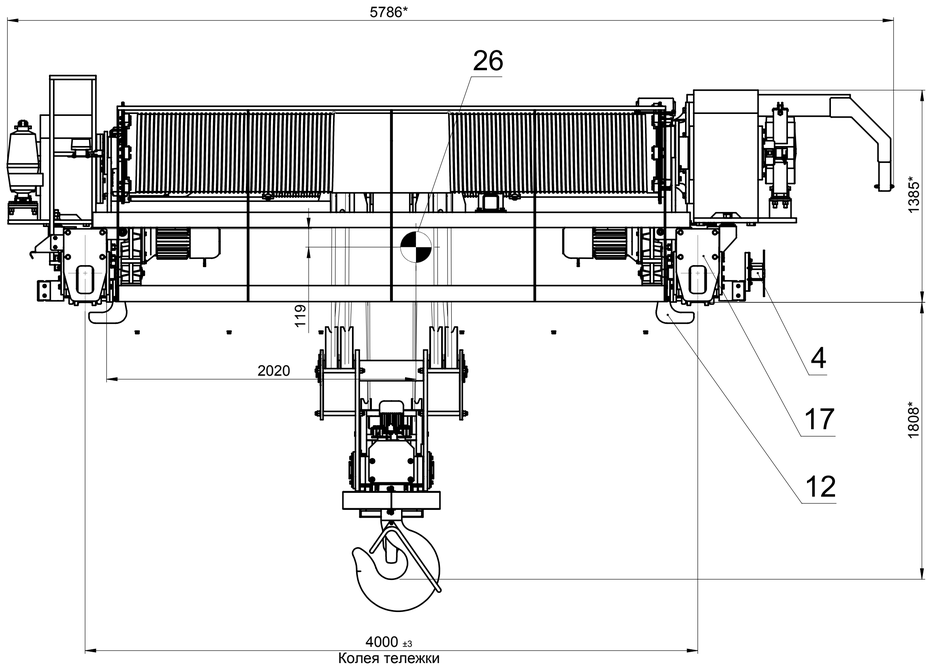

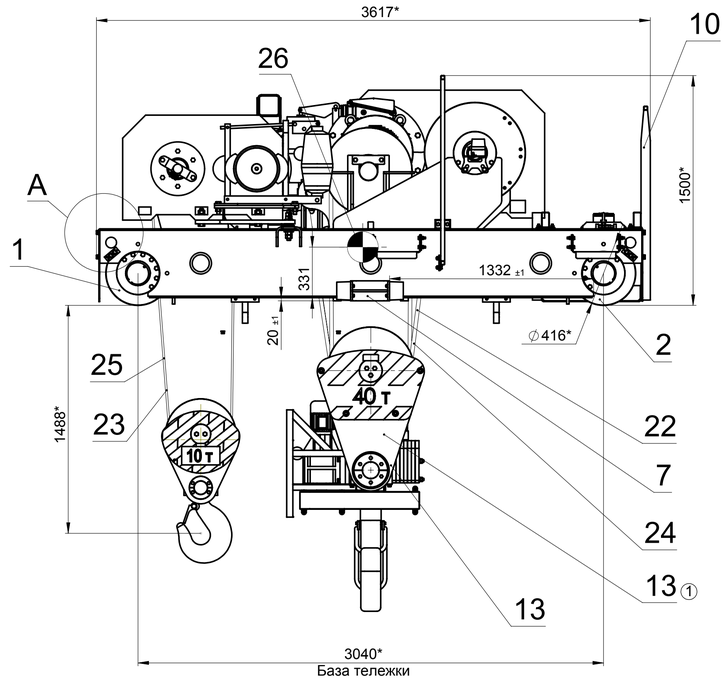

②③④

1.Сварная несущая металлоконструкция. Общие технические требования к изготовлению по РД 36-62-00, РД 24.090.097-98, ТР ТС 010/2011, ГОСТ 27584-88 и ТУ 24.07.75768500-11.
2.Допуски и отклонения согласно ГОСТ 27584-88 и ТУ 24.07.75768500-11.
3.Клеймение сварных соединений и установку клейма ОТК проводить согласно ТИ 01190.413.
4.Отклонения от номинальных размеров и взаимного расположения ходовых колес по ГОСТ 27584-88.
5.Относительное смещение колес в осевом направлении, друг относительно друга не более 3 мм, регулировку производить Шайбами 040-10.02.25.007.
6.Покрытие лакокрасочное наружных поверхностей по VI классу ГОСТ 9.032-74 и ТУ 24.07.75768500-11, наносить в два слоя.
7.Канаты поз.22 и поз.23 с обеих сторон обмотать проволокой поз.24 и поз.25 соответственно (см.рис.1).
8.Длина свободного конца каната, от прижимной планки на барабане, должна составлять не менее шести диаметров каната.
9. На поверхности рамы тележки наклеить знаки места строповки поз. 27 , центра тяжести поз.26.
При невозможности нанесения знака центра тяжести согласно указанным размерам,нанести его на ближайшую к размеру поверхность. Знаки наклеить после нанесения лакокрасочного покрытия.
10. Массу тележки уточнить взвешиванием.
11.*Размеры для справок.

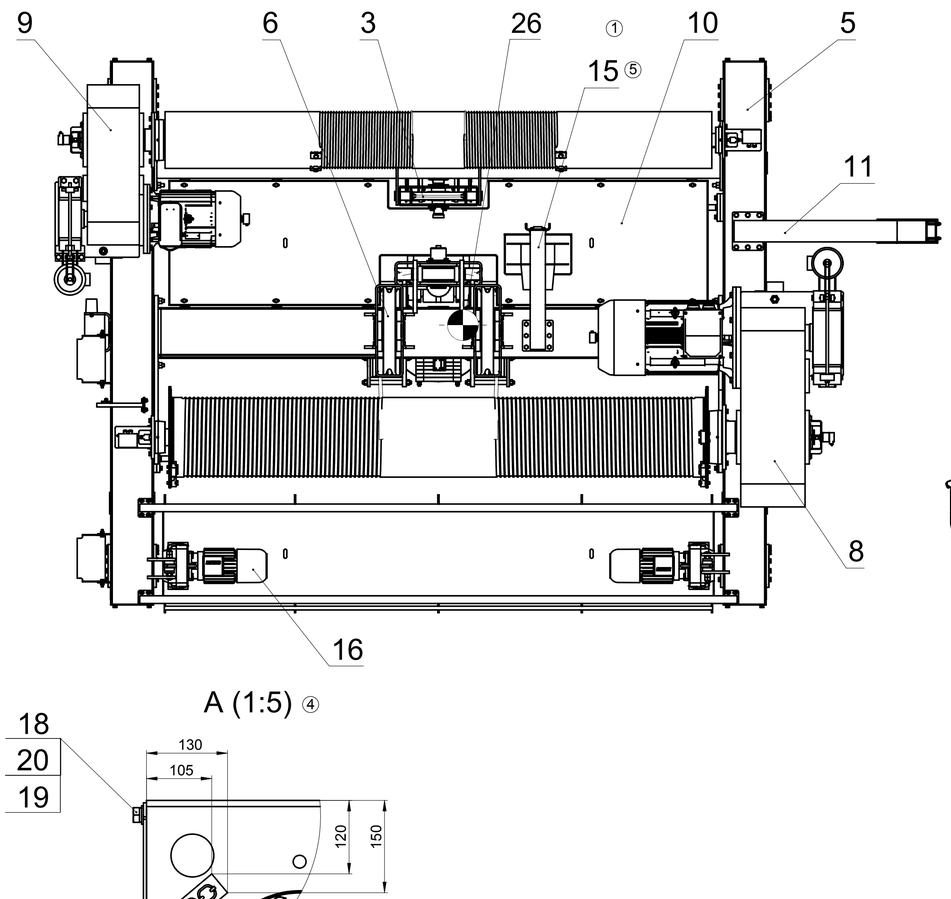

Рис.1

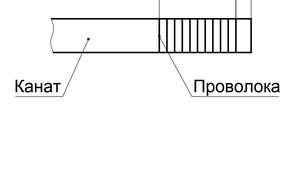

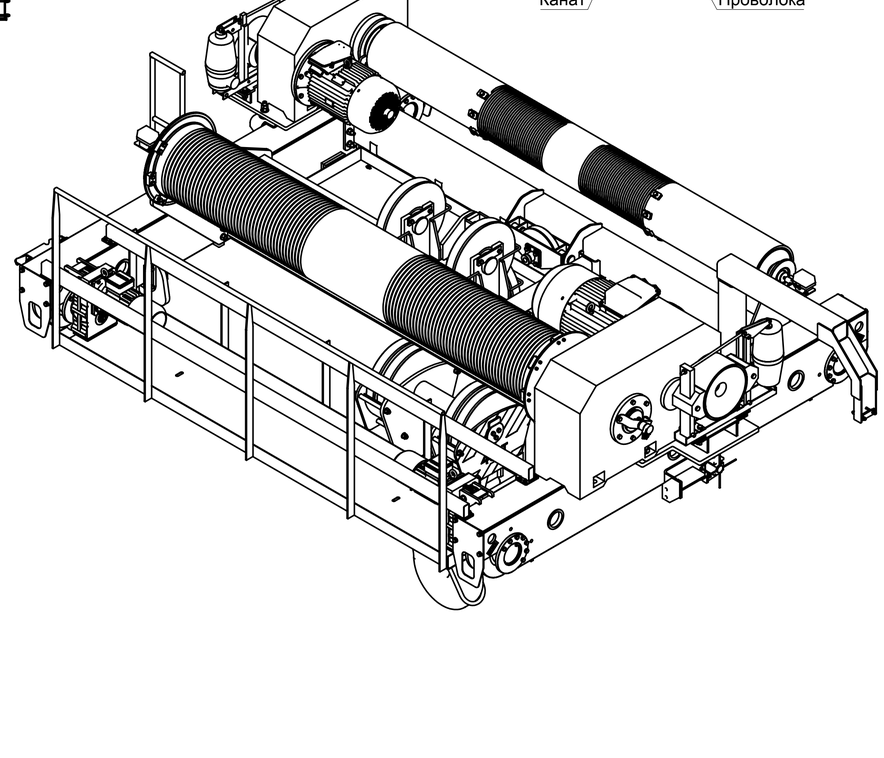

A (1:5) ④

Формат	Зона	Поз.	Обозначение	Наименование	Кол.	Примечание
		1	040-11.02.40.000	Колесо ведомое	2	
		2	040-10.03.40.000	Колесо ведущее	2	
		3	DTtpN5.00-15.04.000-01	Установка уравнительного блока	1	
		4	ТГ40_10.03-07.00.00.000	Ограничитель поворотный	1	
		5	DTtpN40_10.00-15.01.000	Рама тележки	1	
		6	DTtpN40_10.00-15.04.000-01	Установка верхних блоков	1	
		7	DTtpT40_10.00-15.08.000	Упор	2	
		8	ТГ40_10.03-02.00.00.000	Лебёдка	1	
		9	ТГ40_10.03-03.00.00.000	Лебёдка	1	
		10	ТГ40_10.03-04.00.00.000	Установка площадок и настилов	1	
		11	ТГ40_10.03-05.00.00.000	Установка бугеля	1	
		12	ТГ40_10.03-06.00.00.000	Установка захватов	1	
		13	ТГ40_10.03-17.00.00.000	Подвеска крюковая поворотная	1	
		14	ТГ40_10.03-19.00.00.000	Подвеска	1	
		15	ТГ40_10.03-20.00.00.000	Установка барабана кабельного	1	⑤
		16	КМ40_10.03-01.05.00.000	Установка привода передвижения	2	
А3		17	DTtpN40_10.00-15.00.001	Щиток	4	① ③
		18		Болт М16-6gх30.56.019 ГОСТ 7798-70	16	①
		19		Шайба С.16.02.019 ГОСТ 11371-78	16	
		20		Шайба 16 65Г 019 ГОСТ 6402-70	16	
		21		Заглушка УТП 125 ГОСТ 16337-77	8	
		22		Канат 22-Г-В-Н-Р-1770 ГОСТ 14954-80, L=179 м	1	
		23		Канат 16 Hudson, L=90 м	1	
		24		Проволока 1,0-0-С ГОСТ3282-74, L=4 м	2	
		25		Проволока 1,0-О-С ГОСТ 3282-74, L=3 м	2	
		26	013-91.13.011	Центр тяжести	3	④
		27	013-91.13.012	Место строповки	4	④

Изм.	Лист	№ докум.	Подп.	Дата
5	Зам.	132-18	Боброва	24.12.2018
4	Зам.	118-18	Ильмухаметова	04.12.2018
3	Зам.	№104/18	Накаряков	07.11.2018
2	Изм.	№МПЛ/ПМЗ-319	Федоров	02.08.2018
1	Зам.	№014/18	Накаряков	19.03.2018
Разраб.		Накаряков		23.01.2018
Пров.		Накаряков		23.01.2018
Т. контр.				
Зам.гл.констр.		Разумовский		23.01.2018
Н. контр.				
Утв.		Скуднов		23.01.2018

ТГ40_10.03-00.00.00.000

Тележка грузовая

Лит.	Масса	Масштаб
	10838.93	1:20

Лист 1 Листов 1

ООО "СКТБ ПТО им. Е.О. Патона"

Перв. примен. | Справ. № | Подп. и дата | Инв. № дубл. | Взам. инв. № | Подп. и дата | Инв. № подл.

Файл: ТГ40_10.03-00.00.00.000.sldprv